Обобщенная схема подключения инвертора MD520

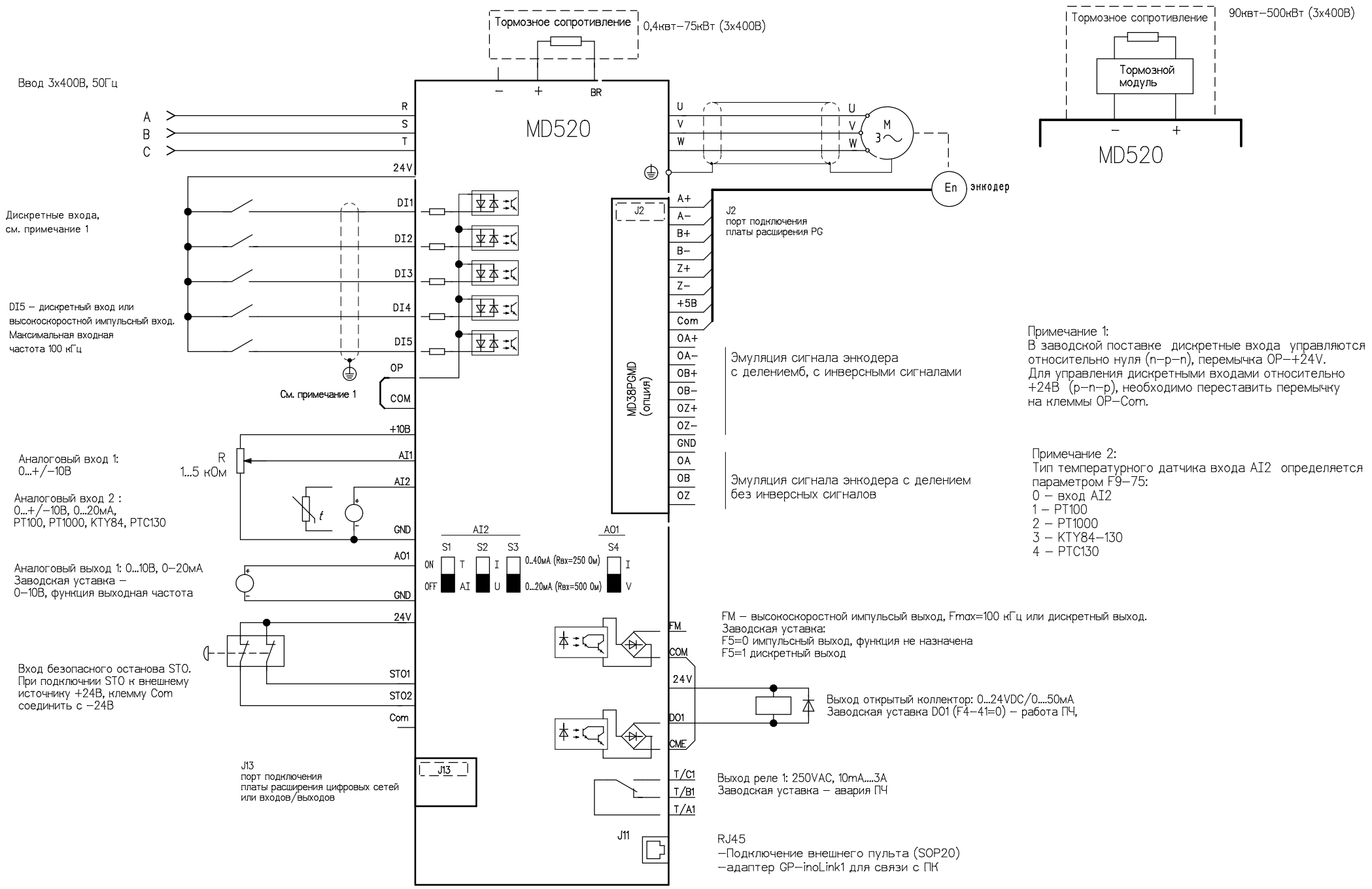

Примечание 1:
В заводской поставке дискретные входа управляются относительно нуля (n–p–n), перемычка OP–+24V.
Для управления дискретными входами относительно +24В (p–n–p), необходимо переставить перемычку на клеммы OP–Com.

Примечание 2:
Тип температурного датчика входа AI2 определяется параметром F9–75:
0 – вход AI2
1 – PT100
2 – PT1000
3 – KTY84–130
4 – PTC130